Бочковые винтовые насосы для агрессивных и нейтральных жидкостей.

Бочковые и контейнерные насосы Lutz

Винтовой насос серии HD-E

Идеальный выбор для перекачивания жидкостей со средней вязкостью.

Насосы данной серии отличаются высокой экономичностью, удобством в эксплуатации, небольшим весом и возмостью быстрой разборки

Применяется для перекачивания солей, щелочей, масел, жидких отходов, красок, пищевых продуктов, косметики, кремов и т.д.

- Легкий и удобный
- Разбирается просто и быстро
- Легко чистится
- Бесшумно работает
- Подходит для длительной эксплуатации
- Многофункциональное ручное колесо
- Бережное перекачивание

Описание

Насос		HD-E
Допуск до «Зоны 0»		нет
Диаметр погружного патрубка	макс. мм	41
Температура перекачиваемой жидкости:	max. °C	100
Материал:	насос статор	нерж.сталь (1.4571) PTFE
Соединение со шлангом:	диаметр штуцера, мм внешняя резьба	19-32 G 1 1/4
Глубина погружения: 1000 мм	Арт.№	**0155-010**

Используемый привод		Технические характеристики		
Однофазный электродвигатель				
Мощность:	0,55 кВт	подача,	до л/мин	20
Напряжение:	230 В	напор,	до бар	4
Число оборотов:	1500 1/мин	диапазон вязкости, мПа·с		500-4000
Брызгозащитат:	IP 54	вес (кг)	электродвигатель+насос	11,5
Арт.№	**0155-032**			

Винтовой насос серии HD-E

Для диапазона вязкостей 500 - 4000 мПа·с

Материалы **(контактирующие с перекачиваемой средой):**

	HD-E
Насос:	нерж.сталь (1.4571)
Статор:	PTFE
Механическое уплотнение:	графит/CrMo
Вторичное уплотнение:	витон
Вал:	нерж.сталь (1.4571)

витон - зарегестрированный товарный знак DuPont Dow Elastomers.

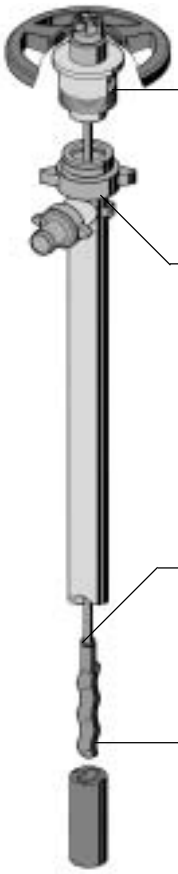

1 **Головка насоса с подшипником и механическим уплотнением**

2 **Легкоразборный корпус насоса**
Легкая чистка
Ручной монтаж / демонтаж

3 **Рабочий вал со свободным концом**

4 **Рабочий орган - винт**
Бережное перекачивание
Высокое давление
Постоянный поток жидкости

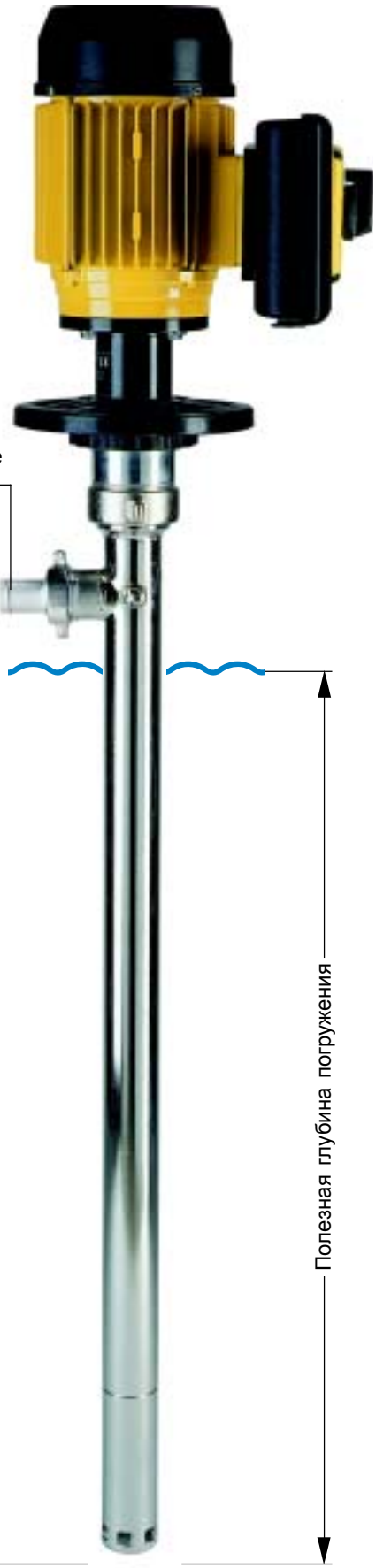

Используемые комплектующие см. главу **02/8**

Бочковые и контейнерные насосы Lutz

Винтовые насосы серии B70V-SR 12.1 и 25.1

Описание

Насос		B70V-SR					
Типоразмер		12.1	12.1	12.1	25.1	25.1	25.1
Уплотнение	сальниковое(St) торцовое (GLRD)	GLRD	GLRD	St	GLRD	GLRD	St
Рабочий вал	торсионный(TW) универсальный карданный(GW)	TW	GW	GW	TW	GW	GW
Подача*	до л/мин.	12	12	12	25	25	25
Напор*	до бар	6	6	6	8	8	8
Температура жидкости**	max. °C	140	140	140	140	140	140
Материал корпуса		1.4571	1.4571	1.4571	1.4571	1.4571	1.4571
Диаметр погружной части	мм	54	54	54	54	54	54
Выходной штуцер (внешн. резьба)		G 1 1/2	G 1 1/2	G 1 1/2	G 1 1/2	G 1 1/2	G 1 1/2
Вес	кг	7	7	7	7	7	7
Глубина погружения***	мм	1000	1000	1000	1000	1000	1000
Статор NBR hell ($T_{макс}$ 80 °C)	Арт.№	–	–	–	**0174-131**	**0174-141**	**0174-121**
Статор Viton ($T_{макс}$ 140 °C)	Арт.№	–	–	–	**0174-132**	**0174-142**	**0174-122**
Статор PTFE ($T_{макс}$ 140 °C)	Арт.№	**0174-014**	**0174-024** ●	**0174-004**	**0174-134**	**0174-144** ●	**0174-124**

* значения получены при испытании на воде 20 °C, трехфазный электродвигатель (900 1/мин.), статор из эластомера (NBR hell)

** со статором из PTFE

*** специальные глубины погружения 500 - 2000 мм на заказ в исполнении с универсальным карданным валом

● взрывозащищенное исполнение с допуском до «Зоны 0» для перекачивания горючих жидкостей группы IIA и класса температур T4

Выбор привода

Общепромышленные	MI 4	MI 4-E	MA II 3	MA II 5	MA II 7
типоразмер	500 Вт, 230 В	500 Вт, 230 В	460 Вт, 230 В	575 Вт, 230 В	795Вт, 230 В
брызгозащита / вес	IP 44 2,8 кг	IP 44 2,8 кг	IP 54 4,6 кг	IP 54 5,4 кг	IP 54 6,6 кг
регулятор частоты вращения (для MI 4)	нет	есть			
Арт.№ (без Н.В.О.)	**0030-000**	**0030-001**	**0060-000**	**0060-001**	**0060-002**
Арт.№ (с Н.В.О.)	**–**	**–**	**0060-008**	**0060-009**	**0060-010**

Н.В.О. - функция низковольтного отключения при падении напряжения или отключении электропитания

Взрывозащищенные	ME II 3	ME II 5	ME II 7	ME II 8
типоразмер	460 Вт, 230 В	580 Вт, 230 В	795 Вт, 230 В	930 Вт, 230 В
брызгозащита / вес	IP 54 5,5 кг	IP 54 6,3 кг	IP 54 7,5 кг	IP 54 8 кг
Арт.№ (с Н.В.О.)	**0050-000**	**0050-001**	**0050-002**	**0050-042**
Арт.№ (без Н.В.О.)	**0050-016**	**0050-017**	**0050-018**	**0050-041**

Н.В.О. - функция низковольтного отключения при падении напряжения или отключении электропитания

Пневмодвигатели	MD-1	MD-2	MD-3
типоразмер	400 Вт	400 Вт	400 Вт
рабочее давление	6 бар	6 бар	6 бар
вес	1,1 кг	1,5 кг	2,1 кг
Bestell-Nr.	**0004-087**	**0004-088**	**0004-090**

Винтовые насосы Lutz серии B70V-SR 12.1 и 25.1

Для диапазона вязкостей 1 - 30000 мПа·с

Материалы **(контактирующие с перекачиваемой средой):**

	B70V-SR 12.1/25.1
Корпус насоса:	нерж.сталь (1.4571)
Ротор:	нерж.сталь (1.4571)
Уплотнение:	FPM (Витон)
Механическое уплотнение:	графит/CrMo, Витон
Сальниковое уплотнение:	PTFE + мягкая сальниковая набивка
Вал:	нерж.сталь (1.4571)
Статор:	NBR hell, Витон, PTFE

витон - зарегестрированный товарный знак DuPont Dow Elastomers.

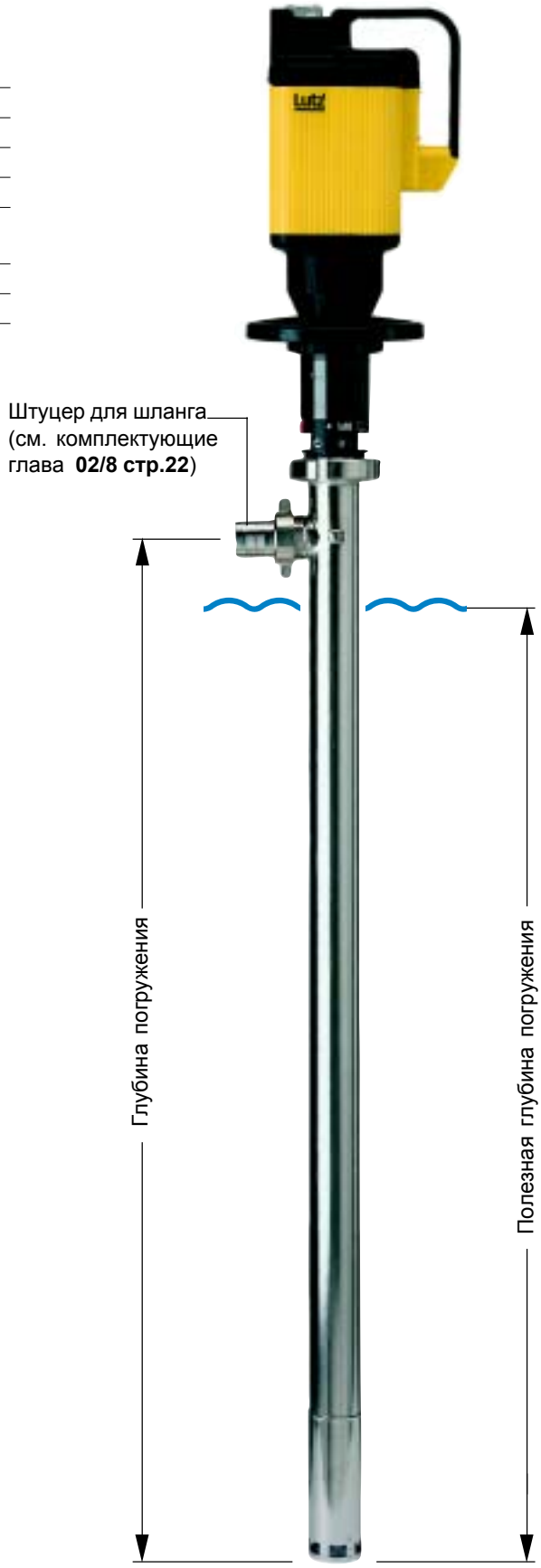

Для перекачивания легковоспламеняющихся жидкостей используются насосы с механическим уплотнением, универсальным карданным валом и статором из PTFE.

Примеры перекачиваемых жидкостей см. в таблице (глава **06**, стр. **20**).

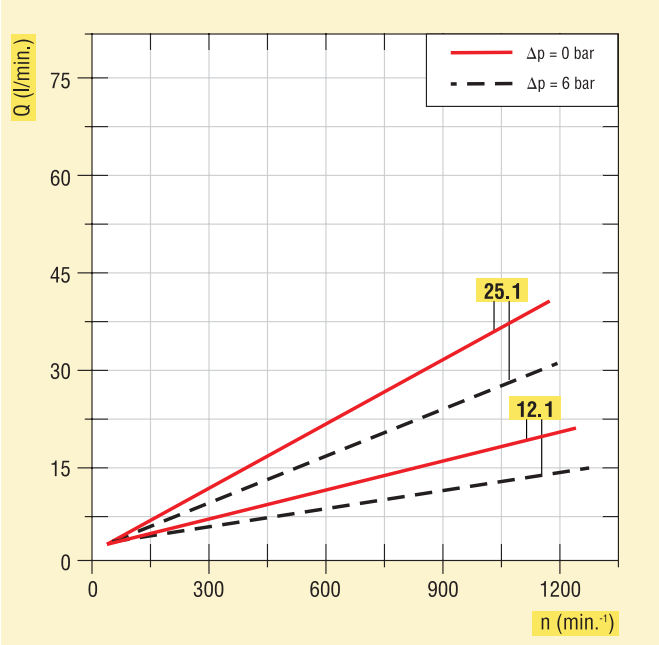

Используемые комплектующие см. главу **02/8**

Бочковые и контейнерные насосы Lutz

Винтовые насосы серии B70V-SR 50.1

Описание

Насос		B70V-SR		
Типоразмер		**50.1**	**50.1**	**50.1**
Уплотнение	сальниковое(St) торцовое(GLRD)	GLRD	GLRD	St
Вал	торсионный(TW) универсальный карданный(GW)		TW	GW GW
Подача*	до л/мин.	50	50	50
Напор*	до бар	8	8	8
Температура жидкости**	max. °C	140	140	140
Материал корпуса		1.4571	1.4571	1.4571
Диаметр погружной части	мм	54	54	54
Выходной штуцер (внешн. резьба)		G 1 1/2	G 1 1/2	G 1 1/2
Вес	кг	7	7	7
Глубина погружения***	мм	1100	1100	1100
Статор NBR hell ($T_{макс}$ 80 °C)	Арт.№	**0174-511**	**0174-521**	**0174-501**
Статор Viton ($T_{макс}$ 140 °C)	Арт.№	**0174-512**	**0174-522**	**0174-502**
Статор PTFE ($T_{макс}$ 140 °C)	Арт.№	**0174-514**	**0174-524** ●	**0174-504**

* значения получены при испытании на воде 20 °C, трехфазный электродвигатель (900 1/мин.), статор из эластомера (NBR hell)

** со статором из PTFE

*** специальные глубины погружения 500 - 2000 мм на заказ в исполнении с универсальным карданным валом

● взрывозащищенное исполнение с допуском до «Зоны 0» для перекачивания горючих жидкостей группы IIA и класса температур T4

Выбор привода

Общепромышленные	MI 4	MI 4-E	MA II 3	MA II 5	MA II 7
типоразмер	500 Вт, 230 В	500 Вт, 230 В	460 Вт, 230 В	575 Вт, 230 В	795Вт, 230 В
брызгозащита / вес	IP 44 2,8 кг	IP 44 2,8 кг	IP 54 4,6 кг	IP 54 5,4 кг	IP 54 6,6 кг
регулятор частоты вращения (для MI 4)	нет	есть			
Арт.№ (без Н.В.О.)	**0030-000**	**0030-001**	**0060-000**	**0060-001**	**0060-002**
Арт.№ (с Н.В.О.)	**–**	**–**	**0060-008**	**0060-009**	**0060-010**

Н.В.О. - функция низковольтного отключения при падении напряжения или отключении электропитания

Взрывозащищенные	ME II 3	ME II 5	ME II 7	ME II 8
типоразмер	460 Вт, 230 В	580 Вт, 230 В	795 Вт, 230 В	930 Вт, 230 В
брызгозащита / вес	IP 54 5,5 кг	IP 54 6,3 кг	IP 54 7,5 кг	IP 54 8 кг
Арт.№ (с Н.В.О.)	**0050-000**	**0050-001**	**0050-002**	**0050-042**
Арт.№ (без Н.В.О.)	**0050-016**	**0050-017**	**0050-018**	**0050-041**

Н.В.О. - функция низковольтного отключения при падении напряжения или отключении электропитания

Пневмодвигатели	MD-1	MD-2	MD-3
типоразмер	400 Вт	400 Вт	400 Вт
рабочее давление	6 бар	6 бар	6 бар
вес	1,1 кг	1,5 кг	2,1 кг
Bestell-Nr.	**0004-087**	**0004-088**	**0004-090**

Винтовые насосы Lutz серии B70V-SR 50.1

Для диапазона вязкостей 1 - 30000 мПа·с

Материалы **(контактирующие с перекачиваемой средой):**

	B70V-SR 12.1/25.1
Корпус насоса:	нерж.сталь (1.4571)
Ротор:	нерж.сталь (1.4571)
Уплотнение:	FPM (Витон)
Механическое уплотнение:	графит/CrMo, Витон
Сальниковое уплотнение:	PTFE + мягкая сальниковая набивка
Вал:	нерж.сталь (1.4571)
Статор:	NBR hell, Витон, PTFE

витон - зарегестрированный товарный знак DuPont Dow Elastomers.

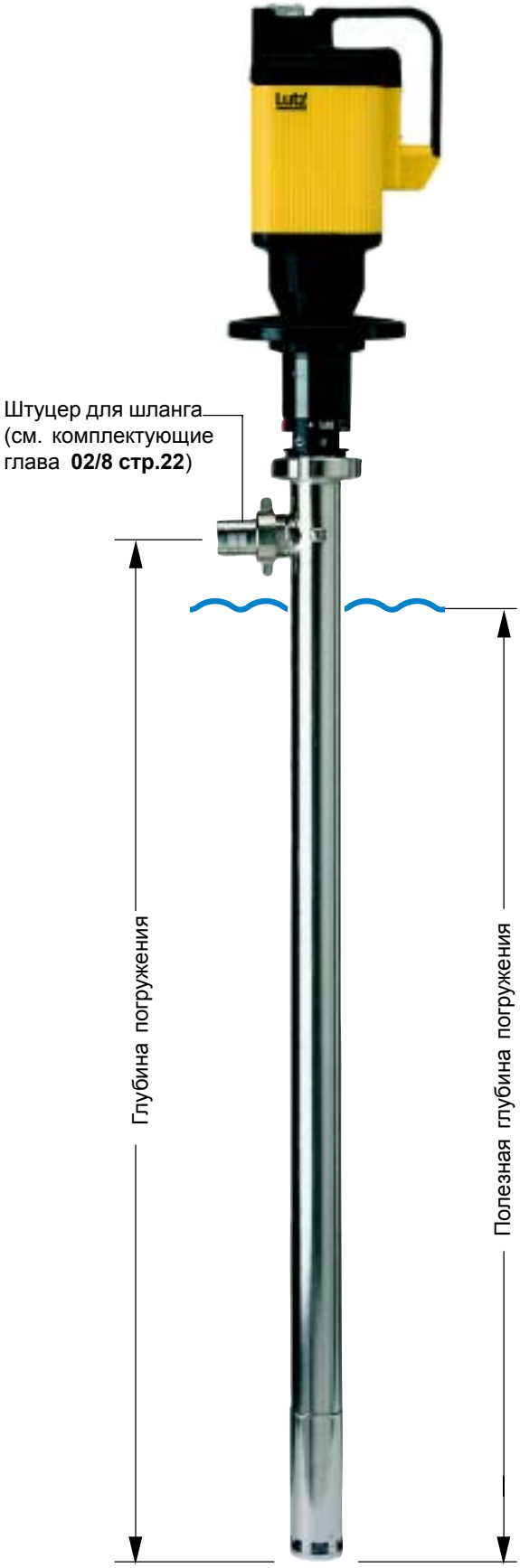

Для перекачивания легковоспламеняющихся жидкостей используются насосы с механическим уплотнением, универсальным карданным валом и статором из PTFE.

Примеры перекачиваемых жидкостей см. в таблице (глава **06**, стр. **20**).

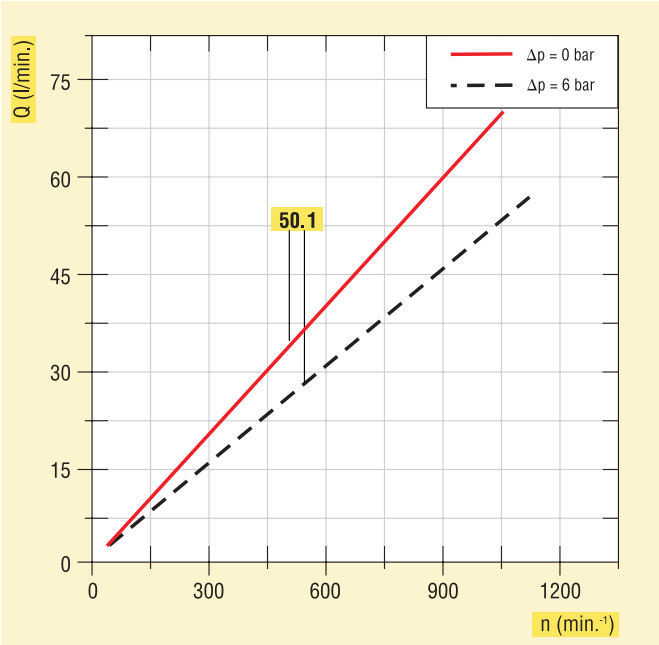

Используемые комплектующие см. главу **02/8**

Бочковые и контейнерные насосы Lutz

Винтовые насосы серии B70V 12.1 и 25.1

Описание

Насос		B70V						
Типоразмер		12.1	12.1	12.1	25.1	25.1	25.1	25.1 Stahl
Уплотнение	сальниковое(St) торцовое(GLRD)	GLRD	GLRD	St	GLRD	GLRD	St	GLRD
Вал	торсионный(TW) универсальный карданный(GW)	TW	GW	GW	TW	GW	GW	TW
Подача*	до л/мин	12	12	12	25	25	25	25
Напор*	до бар	6	6	6	8	8	8	8
Температура жидкости**	max. °C	140	140	140	140	140	140	80
Материал корпуса		1.4571	1.4571	1.4571	1.4571	1.4571	1.4571	сталь оцинк.
Диаметр погружной части	мм	54	54	54	54	54	54	54
Выходной штуцер (внешн. резьба)		G 1 1/2	G 1 1/2	G 1 1/2	G 1 1/2	G 1 1/2	G 1 1/2	G 1 1/2
Вес	кг	7	7	7	7	7	7	7
Глубина погружения***	мм	1000	1000	1000	1000	1000	1000	1000
Статор NBR hell ($T_{макс}$ 80 °C)	Арт.№	–	–	–	**0172-121**	**0173-131**	**0173-121**	**0171-121**
Статор Viton ($T_{макс}$ 140 °C)	Арт.№	–	–	–	**0172-122**	**0173-132**	**0173-122**	**0171-122**
Статор PTFE ($T_{макс}$ 140 °C)	Арт.№	**0172-004**	**0173-014** ●	**0173-004**	**0172-124**	**0173-134** ●	**0173-124**	**0171-124**

* значения получены при испытании на воде 20 °C, трехфазный электродвигатель (900 1/мин.), статор из эластомера (NBR hell)

** со статором из PTFE

*** специальные глубины погружения 500 - 2000 мм на заказ в исполнении с универсальным карданным валом

● взрывозащищенное исполнение с допуском до «Зоны 0» для перекачивания горючих жидкостей группы IIA и класса температур T4

Выбор привода

Электродвигатель с клеммной коробкой	для B70V - 12.1		для B70V - 25.1	
типоразмер	0,37 кВт, 700 1/мин	0,55 кВт, 900 1/мин	0,55 кВт, 700 1/мин	0,75 кВт, 900 1/мин
брызгозащита / вес	IP 55 10,5 кг	IP 55 10,5 кг	IP 55 15 кг	IP 55 12 кг
Арт.№	**0172-803**	**0172-806**	**0172-809**	**0172-812**
Электродвигатель с защитным выключателем	**для B70V - 12.1**		**для B70V - 25.1**	
типоразмер	0,37 кВт, 700 1/мин	0,55 кВт, 900 1/мин	0,55 кВт, 700 1/мин	0,75 кВт, 900 1/мин.
брызгозащита / вес	IP 54 11 кг	IP 54 11 кг	IP 54 15,5 кг	IP 54 12,5 кг
Арт.№	**0172-802**	**0172-805**	**0172-808**	**0172-811**
Взрывозащищенные	**для B70V - 12.1**		**для B70V - 25.1**	
типоразмер	0,37 кВт, 700 1/мин	0,55 кВт, 900 1/мин	0,55 кВт, 700 1/мин	0,75 кВт, 900 1/мин
класс защиты	EEx e II T3, IP 54	EEx e II T3, IP 54	EEx e II T3, IP 54	EEx e II T3, IP 54
Вес	10,5 кг	10,5 кг	15 кг	12 кг
Арт.№	**0172-801**	**0172-804**	**0172-807**	**0172-810**

Трехфазные электродвигатели 230/400 В, 50 Гц, защита IP 55 с кабельной клеммной коробкой или IP 54 со встроенным защитным выключателем.
На заказ возможно изготовление электродвигателей с различными тех. характеристиками.

Пневмодвигатели	для B70V - 12.1	для B70V - 25.1
типоразмер	**4 DA,** 0,5 кВт, 900 1/мин,вес 5 кг,	**6 DA,** 1,0 кВт, 900 1/мин, вес 10 кг
рабочее давление	до 6 бар	до 6 бар
расход воздуха / шум	55 нм³/час, 87 дБ (A)	80 нм³/час, 87 дБ (A)
соединение для подачи воздуха	G 3/8	G 1/2
Арт.№	**0172-821**	**0172-822**

Винтовые насосы Lutz серии B70V 12.1 и 25.1

Для диапазона вязкостей 1 - 500000 мПа·с

Материалы **(контактирующие с перекачиваемой средой):**

	B70V 12.1/25.1	B70V 25.1 Stahl
Корпус насоса:	нерж.сталь (1.4571)	сталь оцинкованная
Ротор:	нерж.сталь (1.4571)	сталь с поверхностным упрочнением
Уплотнение:	FPM (Витон)	FPM (Витон)
Механическое уплотнение:	графит/CrMo, Витон (SIC/SIC, Витон)	графит/CrMo, Витон (SIC/SIC, Витон)
Сальниковое уплотнение:	PTFE + мягкая сальниковая набивка	–
Вал:	нерж.сталь (1.4571)	сталь оцинкованная
Статор:	NBR hell, Витон, PTFE	NBR hell, Витон, PTFE

витон - зарегестрированный товарный знак DuPont Dow Elastomers.

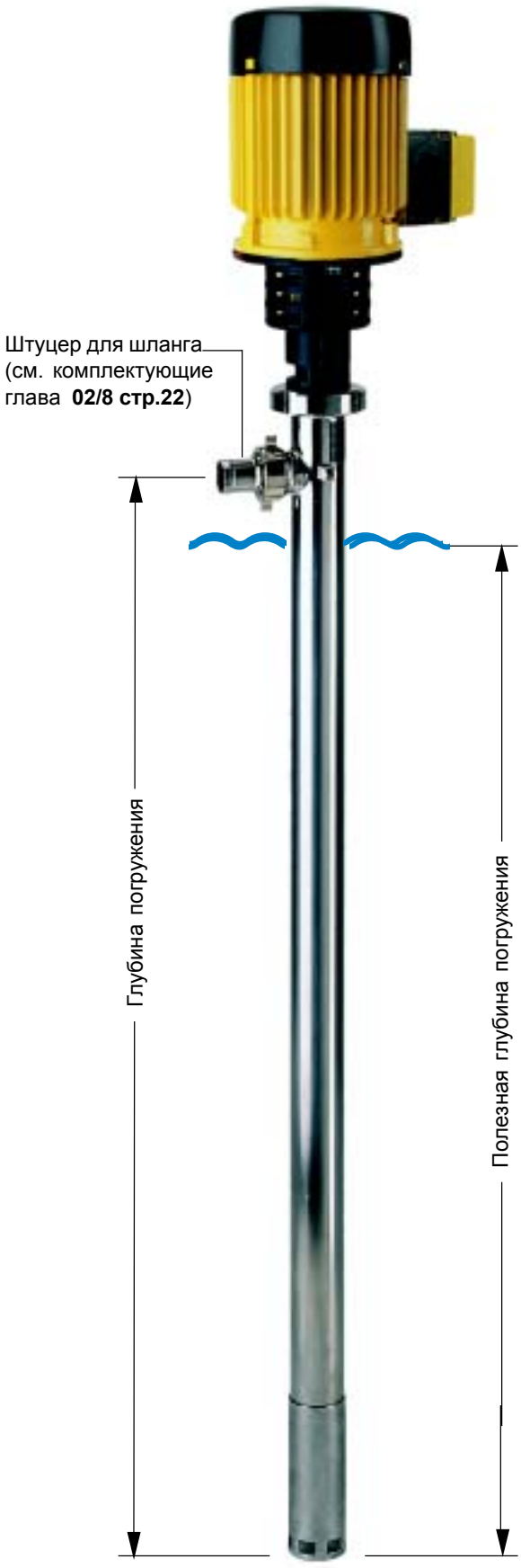

Для перекачивания легковоспламеняющихся жидкостей используются насосы с механическим уплотнением, универсальным карданным валом и статором из PTFE.

Примеры перекачиваемых жидкостей см. в таблице (глава **06**, стр. **20**).

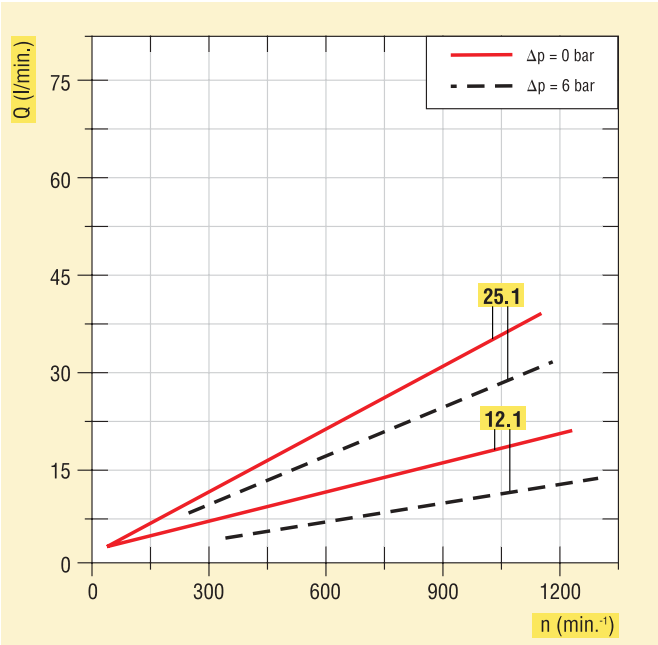

Используемые комплектующие см. главу **02/8**

Бочковые и контейнерные насосы Lutz

Винтовые насосы серии B70V 25.2 и 50.1

Описание

Насос		B70V					
Типоразмер		**25.2**	**25.2**	**25.2**	**50.1**	**50.1**	**50.1**
Уплотнение	сальниковое(St) торцовое (GLRD)	GLRD	GLRD	St	GLRD	GLRD	St
Вал	торсионный(TW) универсальный карданный(GW)	TW	GW	GW	TW	GW	GW
Подача*	до л/мин	25	25	25	50	50	50
Напор*	до бар	10	10	10	8	8	8
Температура жидкости**	max. °C	140	140	140	140	140	140
Материал корпуса		1.4571	1.4571	1.4571	1.4571	1.4571	1.4571
Диаметр погружной части	мм	54	54	54	54	54	54
Выходной штуцер (внешн. резьба)		G 1 1/2	G 1 1/2	G 1 1/2	G 1 1/2	G 1 1/2	G 1 1/2
Вес	кг	7	7	7	7	7	7
Глубина погружения***	мм	1100	1100	1100	1100	1100	1100
Статор NBR hell ($T_{макс}$ 80 °C)	Арт.№	–	–	–	**0172-501**	**0173-511**	**0173-501**
Статор Viton ($T_{макс}$ 140 °C)	Арт.№	–	–	–	**0172-502**	**0173-512**	**0173-502**
Статор PTFE ($T_{макс}$ 140 °C)	Арт.№	**0172-254**	**0173-264** ●	**0173-254**	**0172-504**	**0173-514** ●	**0173-504**

* значения получены при испытании на воде 20 °C, трехфазный электродвигатель (900 1/мин.), статор из эластомера (NBR hell)

** со статором из PTFE

*** специальные глубины погружения 500 - 2000 мм на заказ в исполнении с универсальным карданным валом

● взрывозащищенное исполнение с допуском до «Зоны 0» для перекачивания горючих жидкостей группы IIA и класса температур T4

Выбор привода

Электродвигатели с клеммной коробкой	для B70V - 25.2	для B70V - 50.1
типоразмер брызгозащита / вес	0,75 кВт, 700 1/мин, IP 55 20 кг	1,1 кВт, 900 1/мин, IP 55 15 кг
Арт.№	**0172-815**	**0172-818**

Электродвигатели с защитным выключателем	для B70V - 25.2	для B70V - 50.1
типоразмер брызгозащита / вес	0,75кВт, 700 1/мин IP 54 20,5 кг	1,1 кВт, 900 1/мин IP 54 15,5 кг
Арт.№	**0172-814**	**0172-817**

Взрывозащищенные	для B70V - 25.2	для B70V - 50.1
типоразмер класс защиты / вес	0,65 кВт, 700 1/мин, EEx e II T3, IP 54 20 кг	1,0 кВт, 900 1/мин, EEx e II T3, IP 54 15 кг
Арт.№	**0172-813**	**0172-816**

Трехфазные электродвигатели 230/400 В, 50 Гц, защита IP 55 с кабельной клеммной коробкой или IP 54 со встроенным защитным выключателем.
На заказ возможно изготовление электродвигателей с различными тех. характеристиками.

Пневмодвигатели	для B70V - 25.2 / 50.1
типоразмер расход воздуха / шум соединение для подачи воздуха	**8 DA,** 1,7 кВт, 900 1/мин., вес 14 кг, рабочее давление до 6 бар 130 нм³/час, 102дБ(А) G 1/2
Арт.№	**0172-823**

Винтовые насосы Lutz серии B70V 25.2 и 50.1

Для диапазона вязкостей 1 - 500000 мПа·с

Материалы **(контактирующие с перекачиваемой средой):**

	B70V 25.2/50.1
Корпус насоса:	нерж.сталь (1.4571)
Ротор:	нерж.сталь (1.4571)
Уплотнение:	FPM (Витон)
Механическое уплотнение:	графит/CrMo, Витон
Сальниковое уплотнение:	PTFE + мягкая сальниковая набивка
Вал:	нерж.сталь (1.4571)
Статор:	NBR hell, Витон, PTFE

витон - зарегестрированный товарный знак DuPont Dow Elastomers.

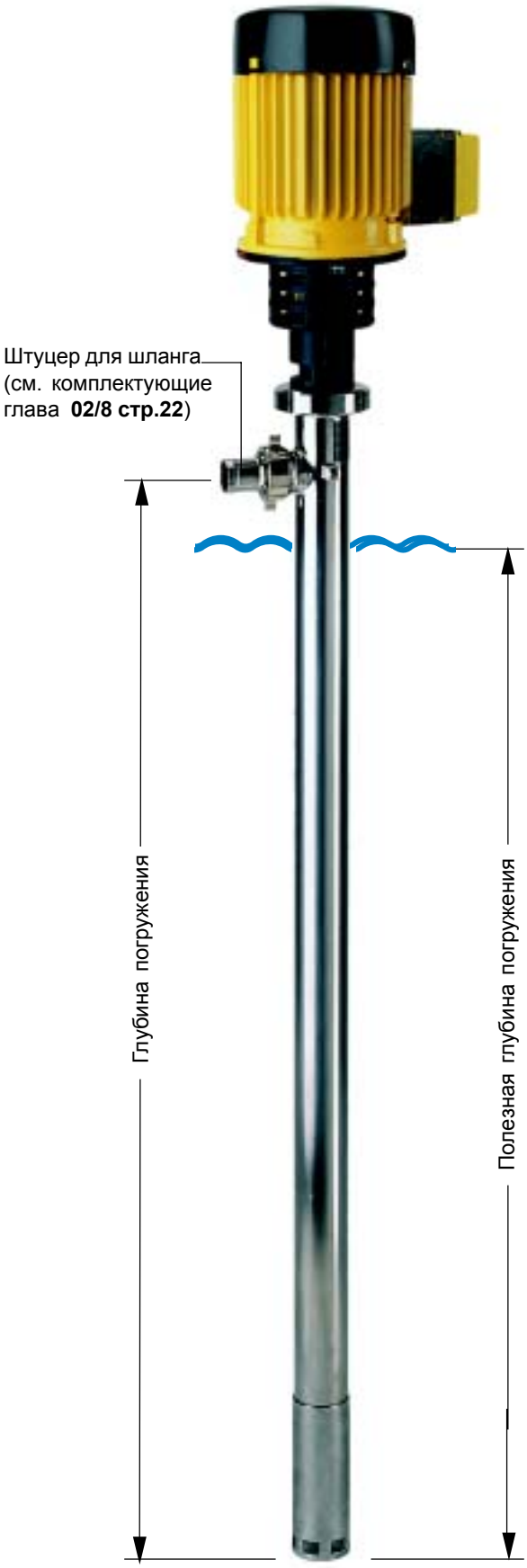

Для перекачивания легковоспламеняющихся жидкостей используются насосы с механическим уплотнением, универсальным карданным валом и статором из PTFE.

Примеры перекачиваемых жидкостей см. в таблице (глава **06**, стр. **20**).

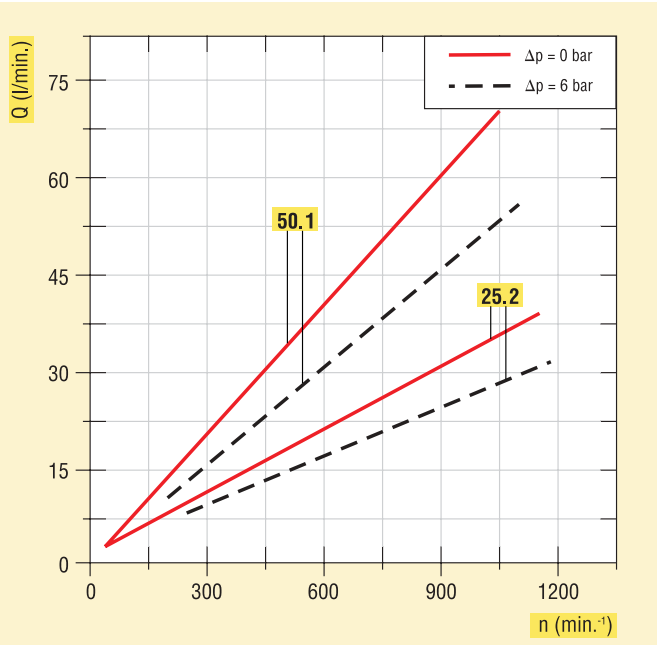

Используемые комплектующие см. главу **02/8**

Бочковые и контейнерные насосы Lutz

Винтовые насосы серии B70V 80.1 и 120.1

Описание

Насос		B70V			
Типоразмер		**80.1**	**80.1**	**120.1**	**120.1**
Уплотнение	сальниковое(St) торцовое(GLRD)	GLRD	St	GLRD	St
Вал	торсионный(TW) универсальный карданный(GW)	GW	GW	GW	GW
Подача*	до л/мин	80	80	120	120
Напор*	до бар	6	6	6	6
Температура жидкости**	max. °C	140	140	140	140
Материал корпуса		1.4571	1.4571	1.4571	1.4571
Диаметр погружной части	мм	120	120	120	120
Выходной штуцер (внешн. резьба)		G 2	G 2	G 2	G 2
Вес	кг	15	15	15	15
Глубина погружения***	мм	1000	1000	1000	1000
Статор PTFE ($T_{макс}$ 140 °C)	Арт.№	**0175-004**	**0175-024**	**0175-124**	**0175-144**

* значения получены при испытании на воде 20 °C, трехфазный электродвигатель (600 или 700 1/мин.), статор из эластомера

** со статором из PTFE

*** специальные глубины погружения 500 - 2500 мм на заказ

Выбор привода

Трехфазный электродвигатель со встроенным редуктором	B70V 80.1 – 120.1		
типоразмер	1,5 кВт, 230/400 В,	2,2 кВт, 230/400 В,	3,0 кВт, 230/400 В
число оборотов:	107, 197, 214, 291, 313, 392, 498, 578, 624, 700 1/мин.		
брызгозащита	IP 55	IP 55	IP 55
вес	36 кг	39 кг	44 кг
Арт.№	**на заказ**	**на заказ**	**на заказ**

Трехфазный электродвигатель со встроенным редуктором	B70V 80.1 – 120.1 с ручной регулировкой числа оборотов		
типоразмер	1,5 кВт, 230/400 В,	2,2 кВт, 230/400 В,	3,0 кВт, 230/400 В,
число оборотов (диапазон):		103 – 723 1/мин.	
брызгозащита	IP 55	IP 55	IP 55
вес	57 кг	62 кг	65 кг
Арт.№	**на заказ**	**на заказ**	**на заказ**

На заказ возможно изготовление электродвигателей с различными тех. характеристиками.

Присоединительные размеры для электродвигателя

диаметр вала:	30 mm
длина вала:	70 mm
центровочный диаметр:	110 mm
межцентровое расстояние:	130 mm
крепежные отверстия:	4 x M 8

Винтовые насосы Lutz серии B70V 80.1 и 120.1

Для диапазона вязкостей 1 - 500000 мПа·с

Материалы **(контактирующие с перекачиваемой средой):**

	B70V 80.1/120.1
Корпус насоса:	нерж.сталь (1.4571)
Ротор:	нерж.сталь (1.4571)
Уплотнение:	FPM (Витон)
Механическое уплотнение:	Hartmetall/Hartmetall, Витон
Сальниковое уплотнение:	PTFE + мягкая сальниковая набивка
Вал:	нерж.сталь (1.4571)
Статор:	NBR hell, Витон, PTFE

витон - зарегестрированный товарный знак DuPont Dow Elastomers

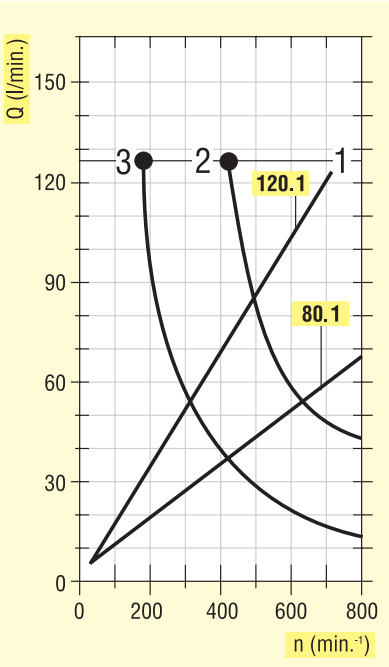

Диапазон 1:

легкотекучие жидкости со смазывающей способностью
например: вино, молоко, масло и т.д.
η < 7000 мПа·с

Диапазон 2:

жидкости средней вязкости
например: сусло, клеи, краски и т.д.
η < 20000 мПа·с

Диапазон 3:

высоковязкие жидкости
например: мед, жиры, сиропы и т.д.
η > 20000 мПа·с

c

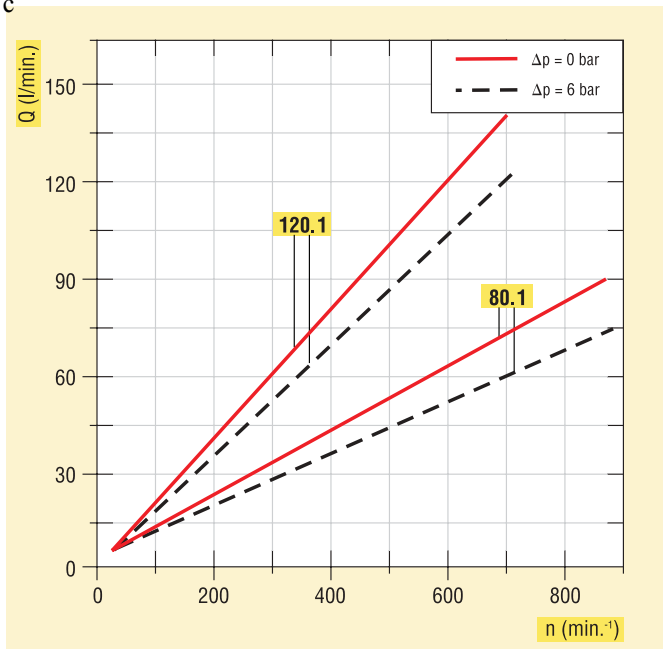

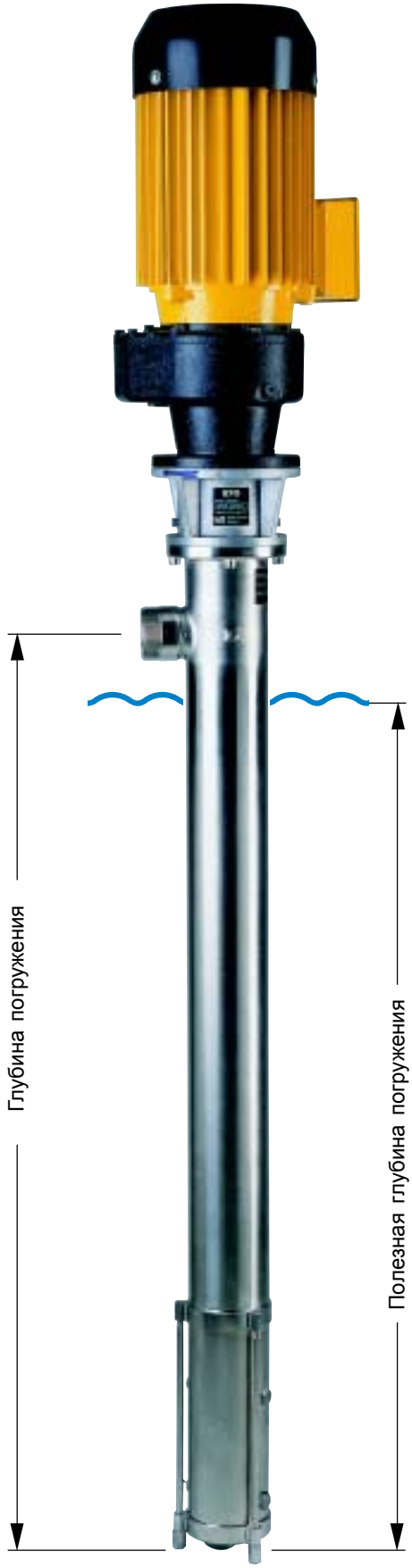

Используемые комплектующие см. главу **02/8**