Комплекты Lutz

1 Комплект Lutz B2 Vario (полипропилен)

Для легкотекучих жидкостей:

растворы электролитов, нашатырный спирт, фотографические проявители и закрепители, гликоли, фосфорная кислота, соляная кислота и перекись водорода

Для наполнения и опорожнения небольших канистр и бочек.

- **Электродвигатель B2,** 200 Вт открытый контур вентиляции

Для опорожнения канистр и бочек		Насос Lutz B2 Vario*	Комплект Lutz B2 Vario
Глубина погружения: 500 мм	Арт. №	0201-500	0205-020
Глубина погружения: 700 мм	Арт. №	0201-501	0205-021
Глубина погружения: 1000 мм	Арт. №	0201-502	0205-022

*Насос B2 с присоединителем шланга из PP 3/4"

Комплект: **Насос Lutz B2 Vario** (полипропилен), **1.5-метровый** шланг из ПВХ 3/4", пистолет Lutz, хомуты для шланга, настенный кронштейн

ООО "ВК-КОМПЛЕКТ" г.Ярославль +7(4852)717371, 490416 www.vkk-pumps.ru vk-k@mail.ru

2 Комплект Lutz B2 Vario (нержавеющая сталь)

Для легкотекучих жидкостей:

смазки на масляной основе, чистящие растворители и пластификаторы

Для наполнения и опорожнения небольших канистр и бочек.

- **Электродвигатель B2,** 200 Вт открытый контур вентиляции

Для опорожнения канистр и бочек			Насос Lutz B2 Vario*	Комплект Lutz B2 Vario
Глубина погружения:	500 мм	Арт. №	0201-510	0205-030
Глубина погружения:	700 мм	Арт. №	0201-511	0205-031
Глубина погружения:	1000 мм	Арт. №	0201-512	0205-032

*Насос B2 с присоединителем шланга из нерж. стали 3/4"

Комплект: **Насос Lutz B2 Vario** (нержавеющая сталь), **1.5-метровый** шланг из ПВХ 3/4", пистолет Lutz, хомуты для шланга, настенный кронштейн

Бочковые и контейнерные насосы Lutz

Насосы B2 Vario идеальные помощники для научно-исследовательских лабораторий

Насосы B2 Vario: универсальность, максимально возможная безопасность и оптимальное соотношение цены и производительности.

Инновация в целях повышения безопасности и удобства использования

Защита окружающей среды, безопасность применения, снижение энергопотребления и себестоимости, легкость эксплуатации, простота и удобство обслуживания - сейчас эти требования к качеству насосной продукции постоянно повышаются.
Сотрудники Lutz приняли этот вызов времени и создали аппарат, который воплотил в жизнь все ожидания. Соответствующие современным требованиям, лабораторные насосы B2 Vario объединяют в себе надежную и проверенную технологию с целым рядом новых функций, обеспечивающих безупречное управление жидкими средами, независимо от того, в какой отрасли промышленности эти насосы будут применяться.

Преимущества насосов нового поколения B2 Vario

- ✓ **Регулировка числа оборотов электродвигателя** с защитным автоматическим выключателем дает возможность перекачивания малых объемов жидкостей
- ✓ Легкая и безопасная эксплуатация благодаря эргономичной конструкции кронштейна и раздаточного пистолета
- ✓ Работает бесшумно, предназначен для длительной эксплуатации
- ✓ Доступны насосы с различной глубиной погружения: 500, 700 и 1000 мм для работы с емкостями разных объемов - от малых до 200-литровых бочек
- ✓ Уникальная конструкция без уплотнений обеспечивает широкий диапазон применения
- ✓ Легко обслуживается, быстро и просто разбирается
- ✓ Варианты исполнения: полипропилен и нержавеющая сталь (1.4571)

Без уплотнений, не требуется смазка, соответственно, не загрязняется жидкость. Удобная конструкция и улучшенные характеристики с более полным опорожнением.
Кронштейн для хранения раздаточного пистолета и кабеля.

ООО "ВК-КОМПЛЕКТ" г.Ярославль +7(4852)717371, 490416 www.vkk-pumps.ru vk-k@mail.ru

Насос B2 Vario: бесспорные преимущества

Великолепное решение для перекачивания небольших объемов жидкости

Новинка

Новое поколение насосов

Безопасность

Проблемы личной безопасности и защиты окружающей среды являются жизненно важными, особенно при обращении с химикалиями, кислотами, щелочами или другими опасными средами, даже при перекачивании малых объемов подобных жидкостей. В этом отношении новый насос Lutz B2 Vario представляет собой совершенное и законченное решение. Регулятор числа оборотов двигателя со встроенным защитным выключателем позволяет легко управлять перекачиванием как малых, так и относительно больших объемов. Оператор может плавно регулировать величину подачи насоса, одним движением руки изменяя скорость вращения двигателя от наименьшей до необходимой.

Бочковые и контейнерные насосы Lutz

Лабораторные насосы B2 Vario

Описание

Насос		Lutz B2 Vario PP-DL 32
Электродвигатель		Универсальный электродвигатель 200 Вт, 230 В, 50 Гц, двухпозиционный переключатель с регулятором скорости вращения, взрывозащита класса II с двойной изоляцией, брызгозащита класса IP 24, со встроенным защитным выключателем электродвигателя, 3-х метровым соединительным кабелем
Материал:	Насос	PP
	Рабочее колесо	PP
Тип рабочего колеса:		R
Категория взрывозащиты 1 / 2 (по ATEX)		нет
Диаметр погружной части насоса:	до мм	32
Выходной штуцер:	Диаметр мм	19
	Внешняя резьба	G 1
Подача:*	до л/мин.	75
Напор:*	до м в. ст.	7
Температура жидкости::	до °C	от 15 до +50 °C
Вязкость:**	до мПа.с	300
Плотность:	до кг/дм^3	1,3
Вес (кг)	двигатель + насос	2,2 - 2,5
Глубина погружения: 500 mm	Арт. №	**0201-500**
Глубина погружения: 700 mm	Арт. №	**0201-501**
Глубина погружения: 1000 mm	Арт. №	**0201-502**

* Определено на воде 20 °C ** Определено на масле Особые длины насосов, особые напряжения и частоты на заказ.

Насос		Lutz B2 Vario Niro-DL 28
Электродвигатель		Универсальный электродвигатель 200 Вт, 230 В, 50 Гц, взрывозащита класса II с двойной изоляцией, брызгозащита класса IP 24, со встроенным защитным выключателем электродвигателя, 3-х метровым соединительным кабелем
Материал:	Насос	Нерж. сталь 1.4571
	Рабочее колесо	ETFE
Тип рабочего колеса:		R
Категория взрывозащиты 1 / 2 (по ATEX)		нет
Диаметр погружной части насоса:	до мм	28
Выходной штуцер:	Диаметр мм	19
	Внешняя резьба	G 1
Подача:*	до л/мин.	68
Напор:*	до м в. ст.	6,5
Температура жидкости::	до °C	от 15 до +90 °C
Вязкость:**	до мПа.с	300
Плотность:	до кг/дм^3	1,3
Вес (кг)	двигатель + насос	2,9 - 3,5
Глубина погружения: 500 mm	Арт. №	**0201-510**
Глубина погружения: 700 mm	Арт. №	**0201-511**
Глубина погружения: 1000 mm	Арт. №	**0201-512**

* Определено на воде 20 °C ** Определено на масле Особые длины насосов, особые напряжения и частоты на заказ.

ООО "ВК-КОМПЛЕКТ" г.Ярославль +7(4852)717371, 490416 www.vkk-pumps.ru vk-k@mail.ru

Для научно-исследовательских лабораторий

Материалы
(контактирующие с перекачиваемой жидкостью):

	Lutz B2 Vario B2 Vario PP-DL	Lutz B2 Vario B2 Vario Niro-DL
Корпус насоса:	PP/PVDF	Нерж. сталь (1.4571)
Рабочее колесо:	PP	ETFE
Уплотнение:	нет	нет
Торцевое уплотнение:	нет	нет
Подшипник:	ETFE/PTFE	ETFE/PTFE
Вал:	Hastelloy C	Нерж. сталь (1.4571)

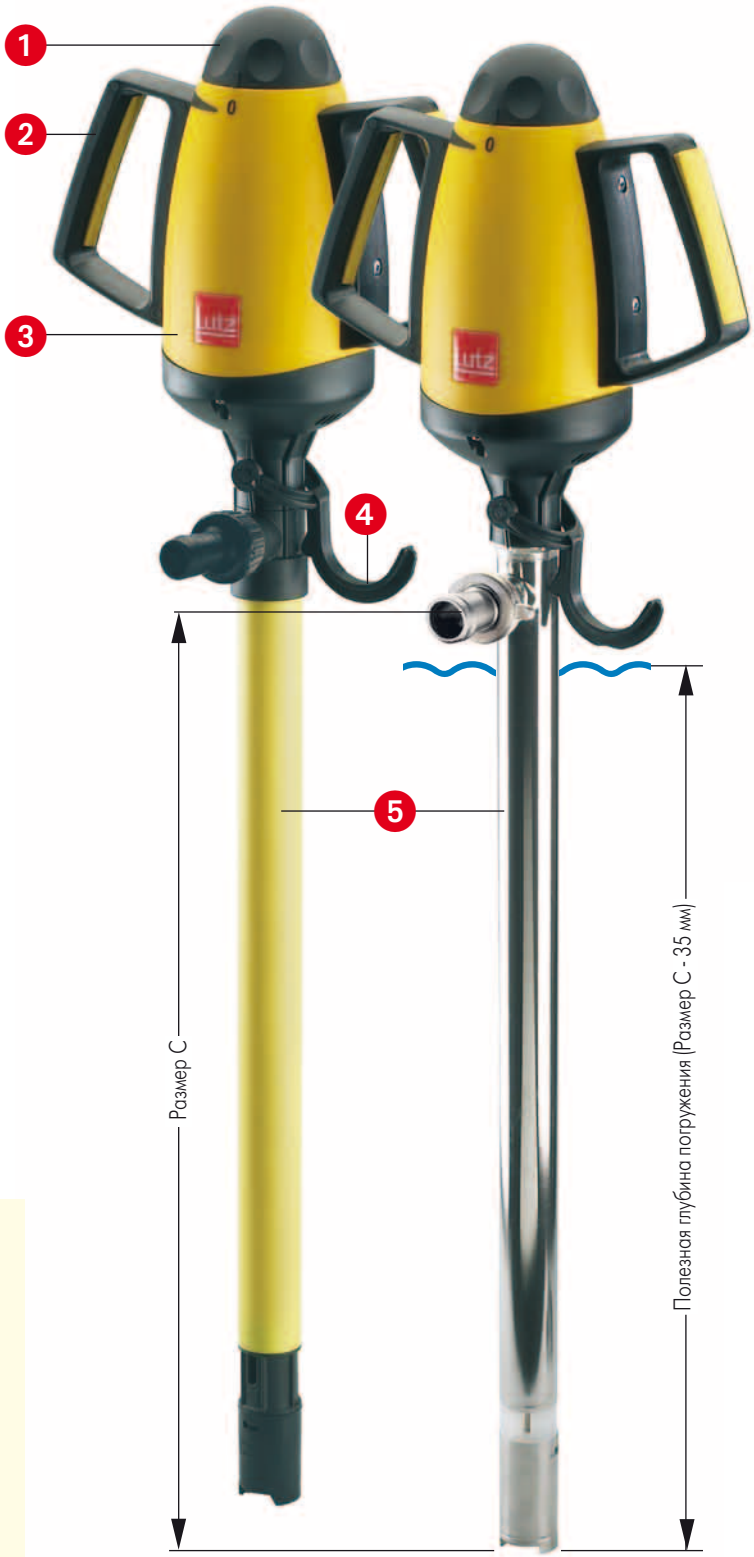

1. Плавный регулятор скорости вращения для безопасного перекачивания.
2. Эргономичный дизайн для удобной и эффективной эксплуатации.
3. Мощный электродвигатель с увеличенным сроком службы.
4. Удобное конструктивное решение: крюк для раздаточного пистолета и кабеля, используемый при хранении насоса.
5. Оптимальная модульная конструкция – насосы из полипропилена или нержавеющей стали без уплотнения. Улучшенные характеристики.

IP 24

CE

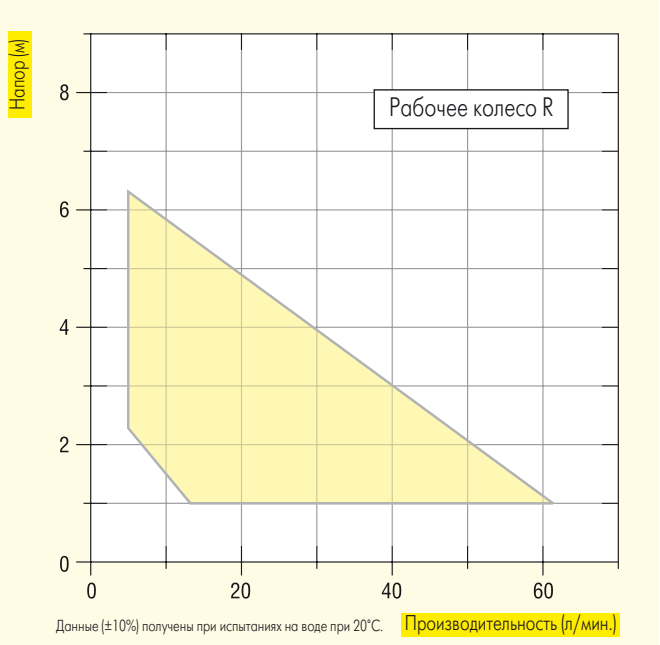

Данные (±10%) получены при испытаниях на воде при 20°C.

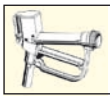

Соответствующие комплектующие - см. стр. 115-117